~~3-11 5246-015~~

3-S 173 611-6

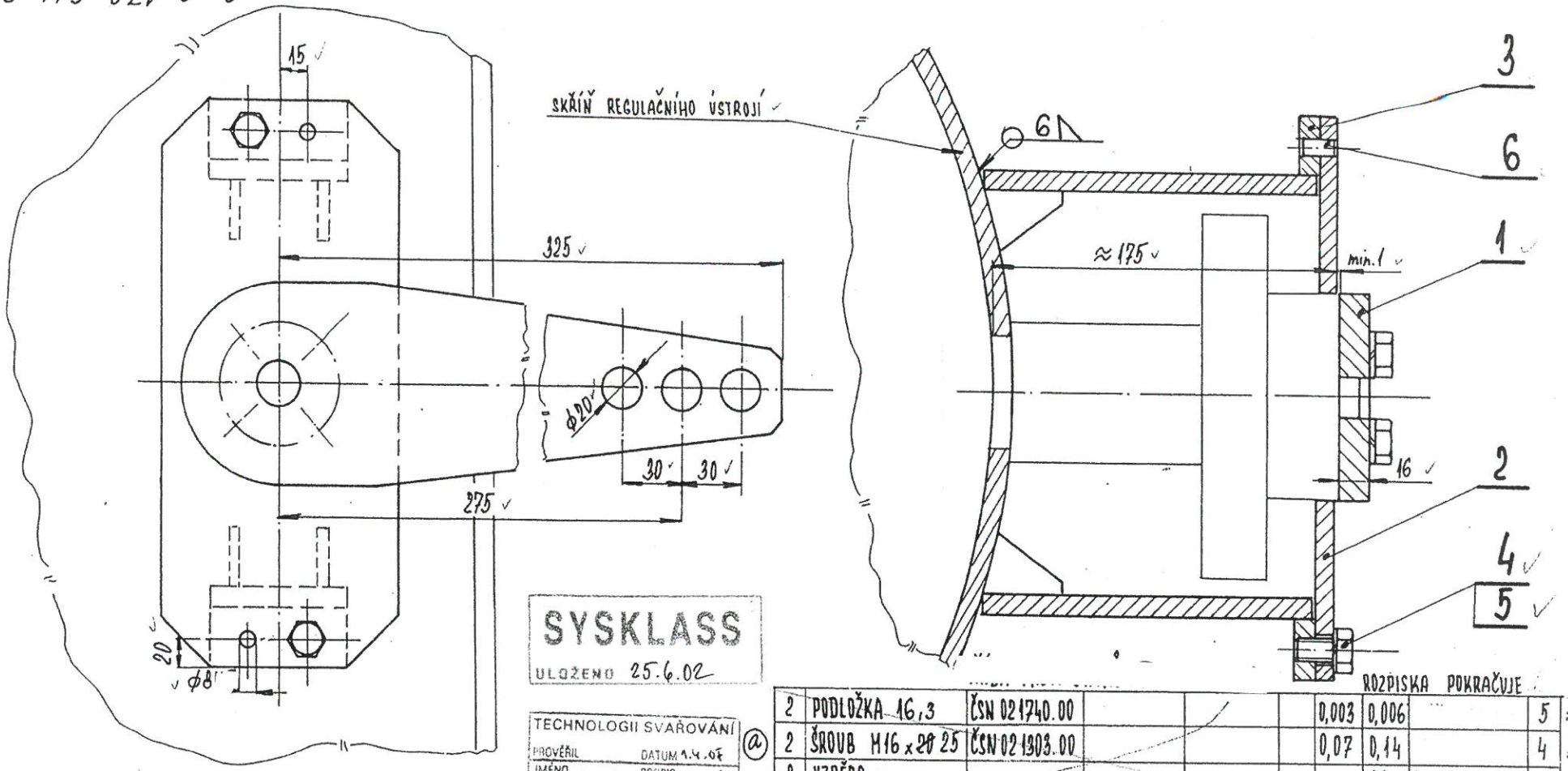

SYSKLASS
ULOŽENO 25.6.02

TECHNOLOGII SVAŘOVÁNÍ
PROVĚŘIL DATUM 1.4.07
JMÉNO PODPIS

TECHNICKY PROVĚŘILA
18965 Věra KOZÁKOVÁ
Datum 16.8.00 Podpis

ROZPISKA POKRAČUJE

Počet kusů	Název — Rozměr	Polotovar	Mater. konečný	Mater. výchozí	Třída odpadu	1 kus Čistá váha	Celkem Čistá váha	Čísla výkresu	Poz.
2	PODLOŽKA 16,3	ČSN 021740.00				0,003	0,006		5
2	ŠROUB M16 x ~~20~~ 25	ČSN 021303.00				0,07	0,14		4
2	VZPĚRA SVAR			4-S173609-5			1,4	~~4-10 1201-026~~	3
1	~~PŘÍRUBA~~ DESKA 4HR			4-V173608-7			1,7	~~4-10 4116-019~~	2
1	PÁKA STR.1 RA			4-V173610-8			3,3	~~4-10 1402-135~~	1

Poznámka PŘEKRESLENO: 9.2.1982 3130 Celková čistá váha kg 6,3

Měřítko: Kreslil BERDYCH POLÍVKOVÁ; Přezkoušel HADÁČEK MORÁKOVÁ; Norm. ref. SORTNER; Výr. ppojedn. TP. SVEJDOVÁ; Schválil; Dne 28.4.1966; Č. snímku; Č. transp.

Změna: TZ 198/78 Datum 29.11. Podpis HÁCHAL Index změny a 1

Typ; Skupina 1400÷1800; Starý výkres; Nový výkres

Název: OVLÁDÁNÍ RÚ

~~3-S 173 611-6~~
~~3-11 5246-015~~ / a

Počet listů; List

2	KOLÍK VAL 8 x 16	ČSN 022150.10				0,006	0,012		6